GRICOL
DESDE 1962

# MEZCLADORA PARA LAVABO 4" TEDESCA BAR

REFERENCIA: 01-1808-11M

## MATERIALES

ABS, Acetal (POM), Caucho.

## CONEXIONES

Rosca macho ½" NPT y NPSM.

## NOTA

El producto no debe ser golpeado, lanzado contra el piso, ni expuesto a cargas adicionales durante el cargue, descargue, transporte, almacenamiento e instalación, lo cual puede ocasionar deformaciones y maltrato.

El producto no debe estar conectado a la red de suministro, en el momento en que esta va a ser sometida a la prueba de resistencia hidráulica.

El producto va rotulado con: uso, referente normativo, diámetros, presiones, fecha de fabricación e identificación de lote.

## CONDICIONES DE USO

**Referente normativo: NMX-C-415-ONNCCE-2015 INDUSTRIA DE LA CONSTRUCCIÓN - VÁLVULAS Y GRIFOS PARA AGUA - ESPECIFICACIONES Y MÉTODOS DE ENSAYO.**

- Uso doméstico para agua potable.
- Presión estática mínima de trabajo: 25 kPa (3,6 psi).
- Presión estática máxima de trabajo: 588 kPa (85,3 psi).
- Temperatura de trabajo: 5°C A 71°C (41°F A 160°F).
- Torque máximo de Operación: 1,6 N.m (1,18 lb.ft).
- Torque máximo de conexiones no metálicas de suministro 8 N.m (5,9 lb.ft).
- Resistente a la corrosión
- Presión máxima de estallido: 882,6 kPa (128 psi).
- Vida útil: 50.000 ciclos.
- Resistente al jabón y limpiadores de tocador.
- Funciona a presión media y alta.

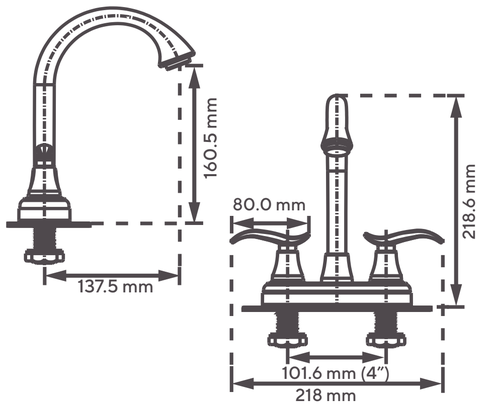


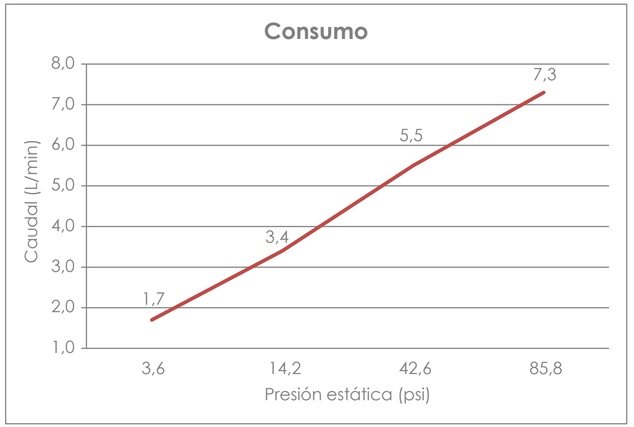


| (psi) | 3.6 | 14.2 | 42.6 | 85.8 |
|---|---|---|---|---|
| (L/min) | 1.7 | 3.4 | 5.5 | 7.3 |

## GARANTÍA ESPECÍFICA

Este producto está cubierto por una garantía de 20 años. Encuentre la carta de garantía en www.gricol.com

GRICOL SA se reserva el derecho de efectuar cambios en los productos y/o sus especificaciones sin previo aviso.

**Fecha: 13/04/2022 - Versión No 1**