GRICOL

GUÍA DE INSTALACIÓN - BC GI 001

LAVAPLATOS DE SOBREPONER

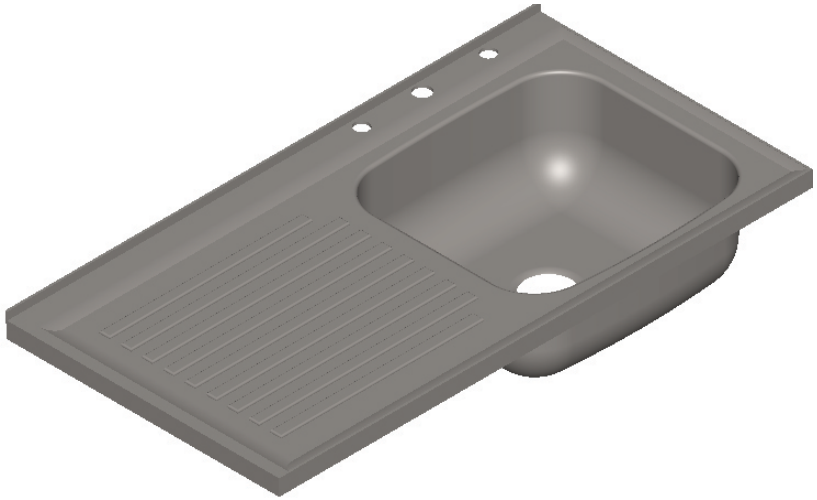

1- Ubique el lavaplatos sobre el muro.
Nota: Se sugiere como altura ideal de instalación a 90 cm del suelo.

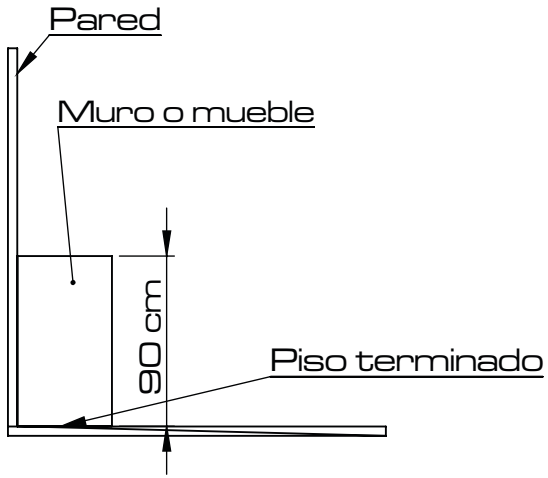

2- Monte el lavaplatos en los soportes.

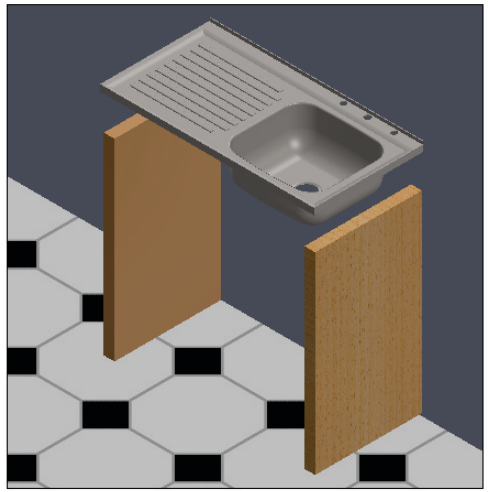

3- Verifique que las pestańas del lavaplatos ajusten con los bordes del muro.

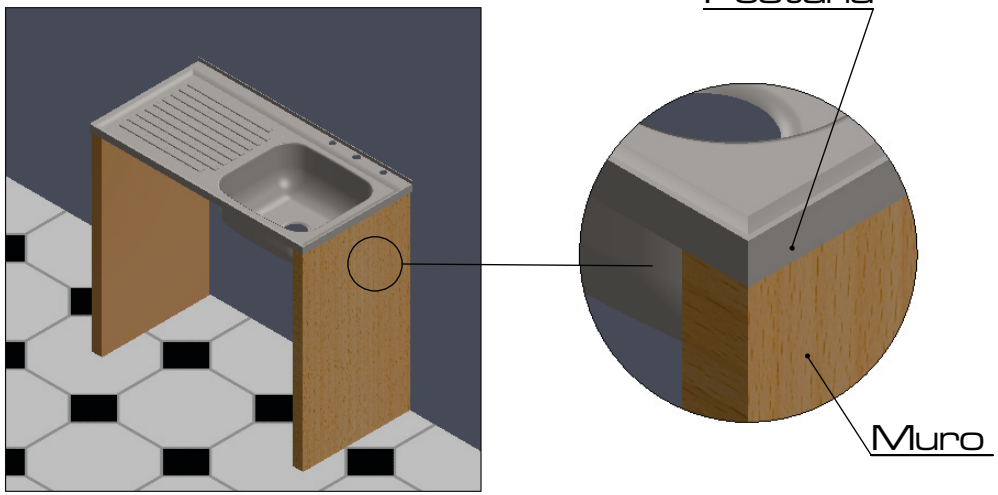

4- Resultado final

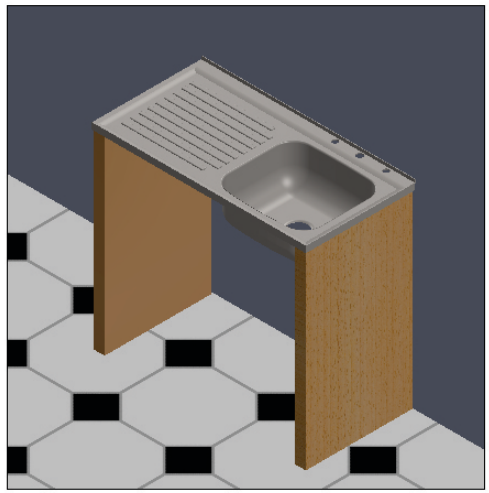

REFERENCIAS	MEDIDAS (cm)		
	LARGO	ANCHO	PROFUNDIDAD
M1-3000-11	100 cm	50 cm	17.50 cm
M1-3001-11	100 cm	50 cm	17.50 cm
M1-3020-11	120 cm	50 cm	20 cm
M1-3021-11	120 cm	50 cm	20 cm