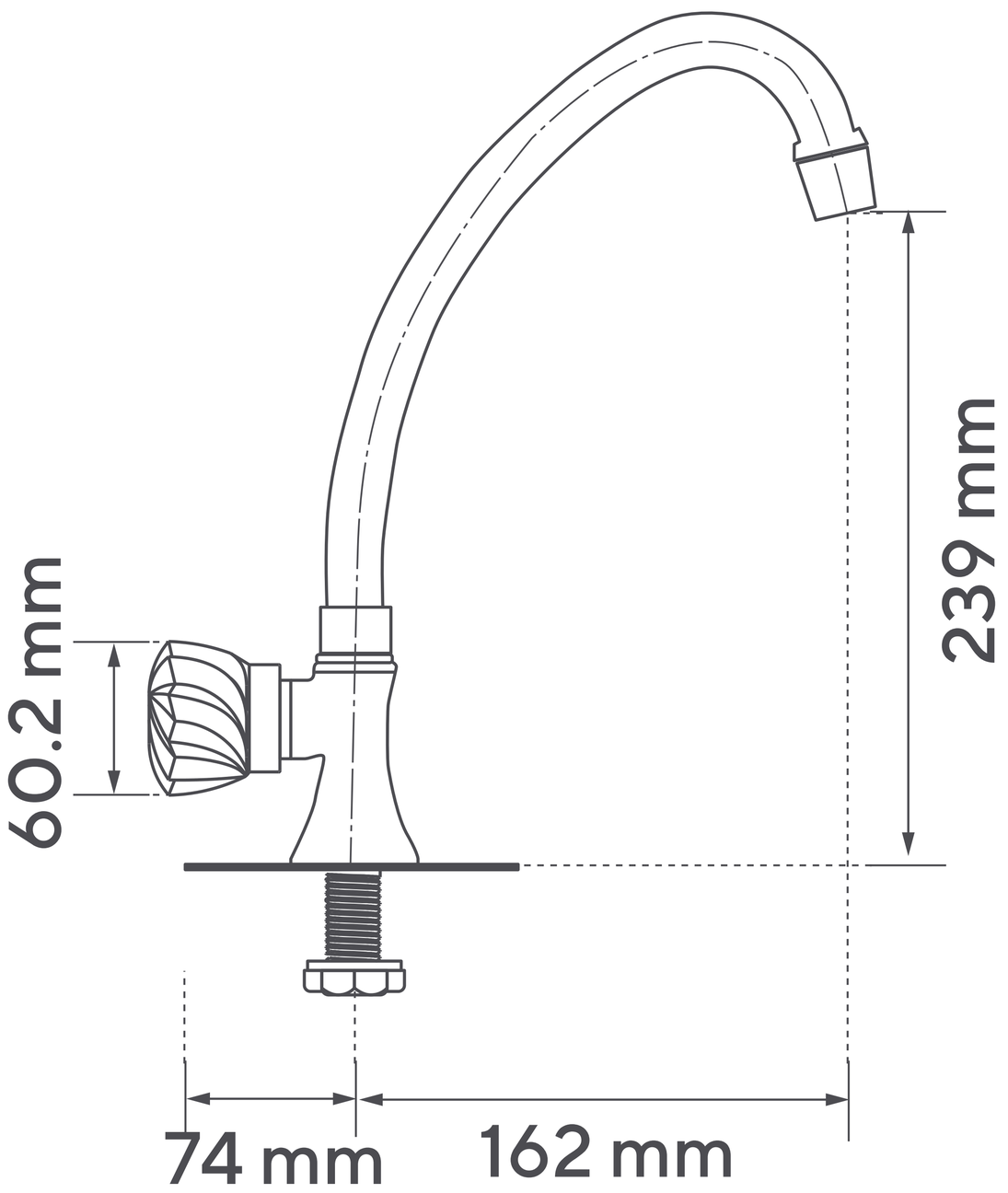
60.2 mm
239 mm
74 mm
162 mm

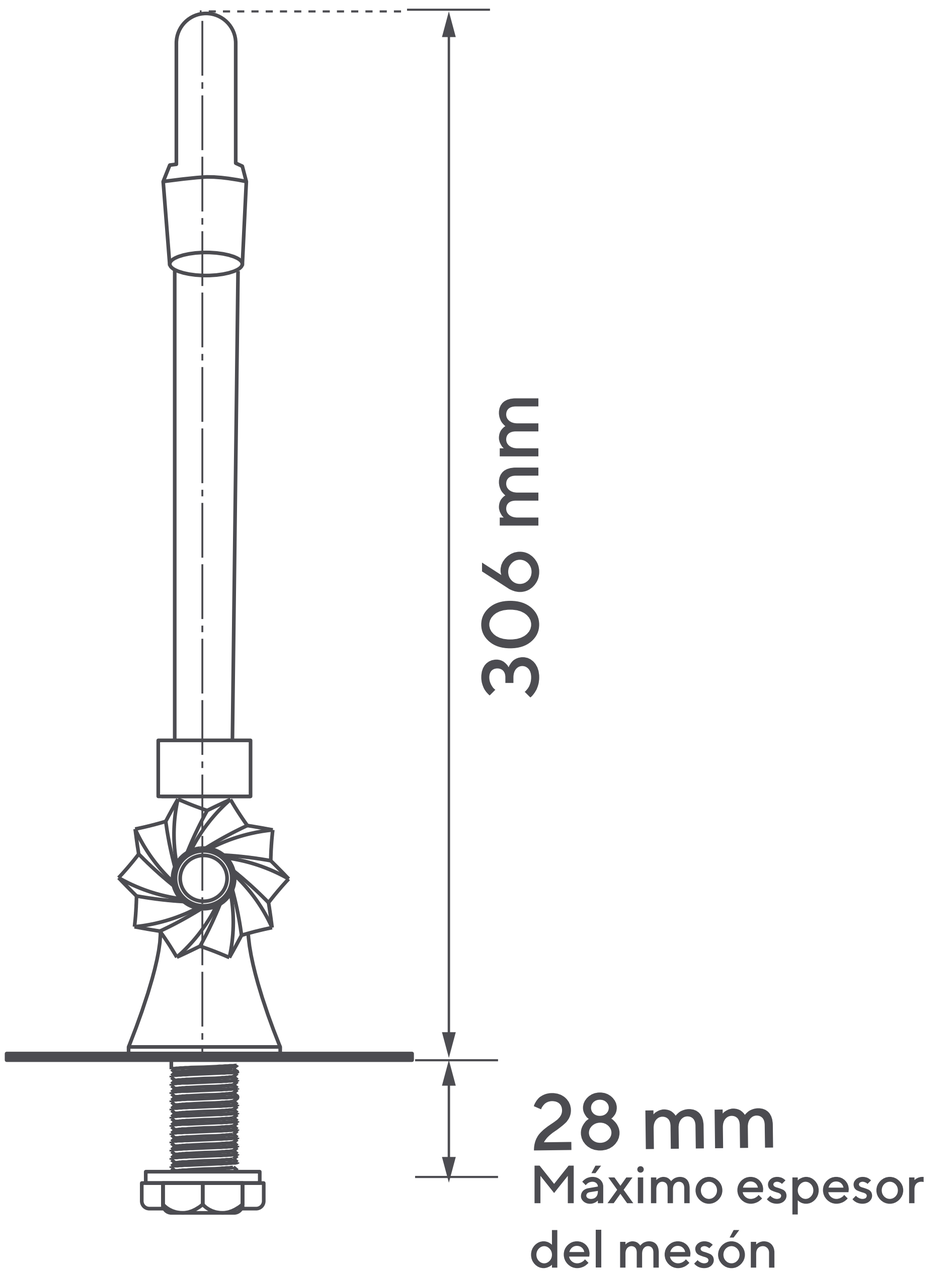
306 mm
28 mm
Máximo espesor
del mesón