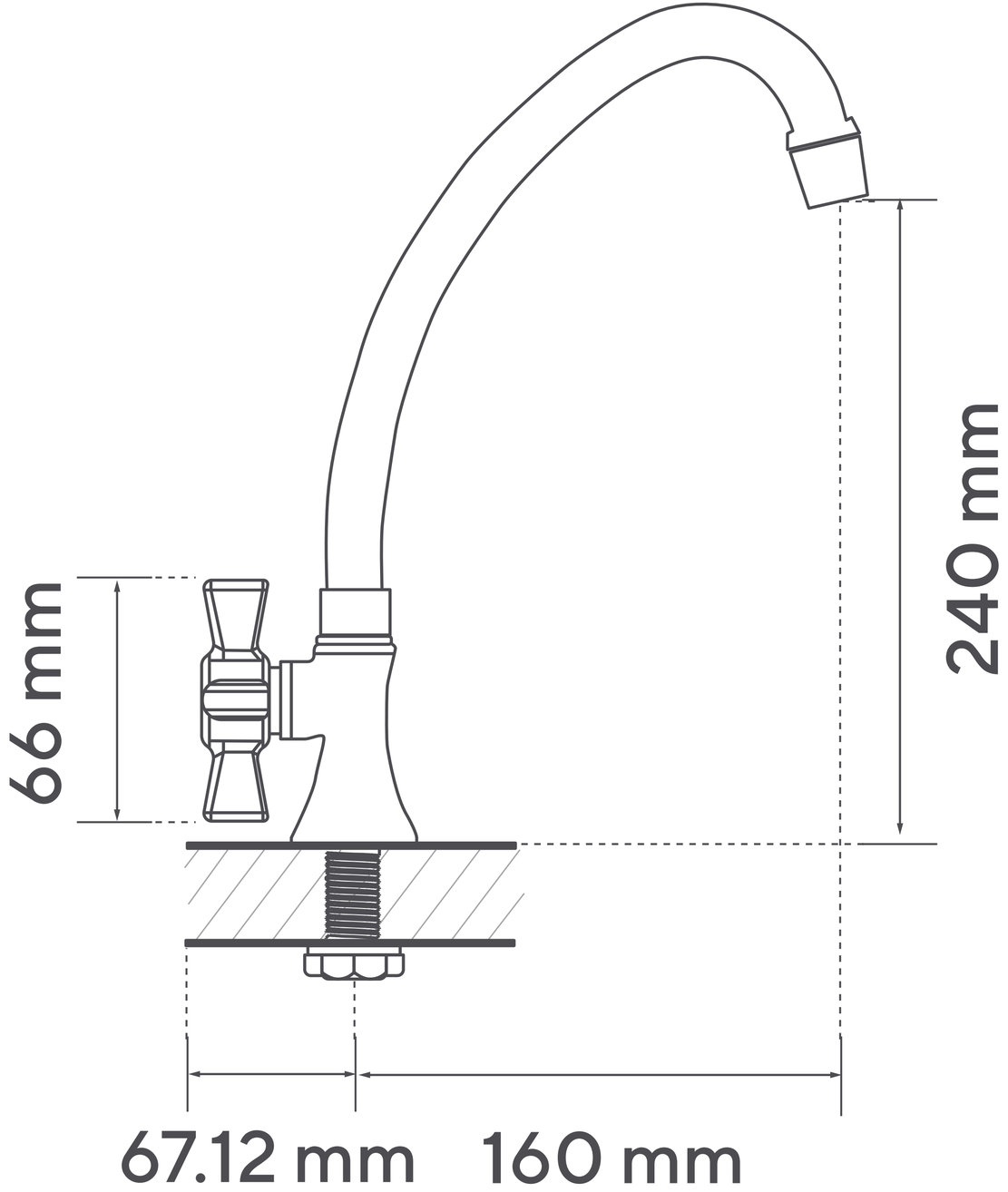
66 mm
240 mm
67.12 mm
160 mm

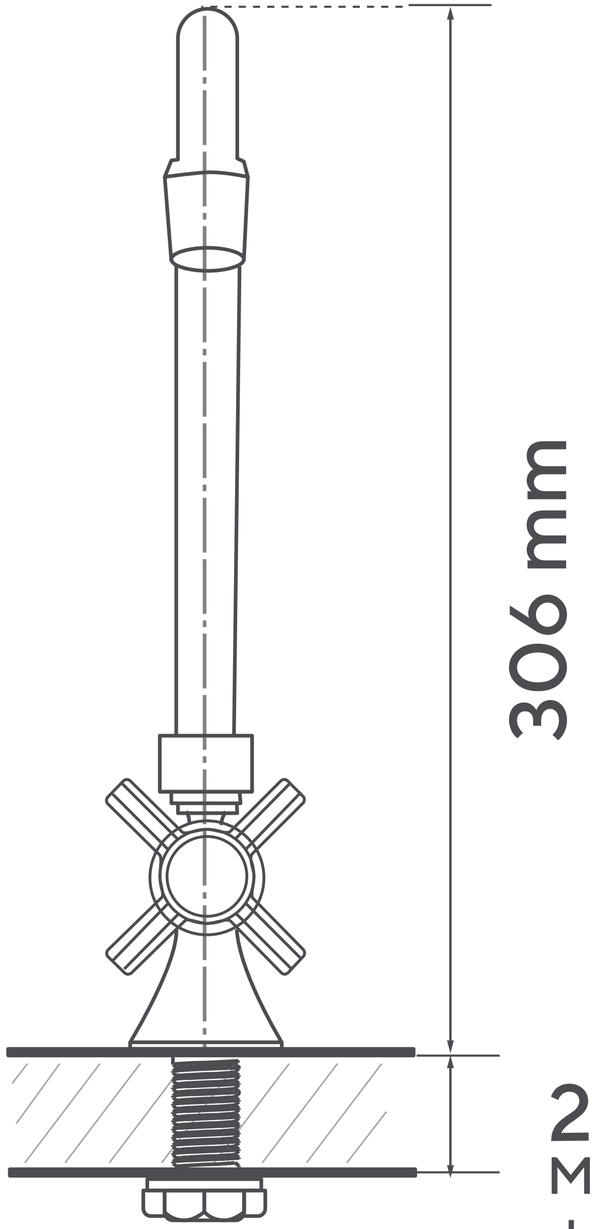
306 mm
28 mm
Máximo espesor
del mesón