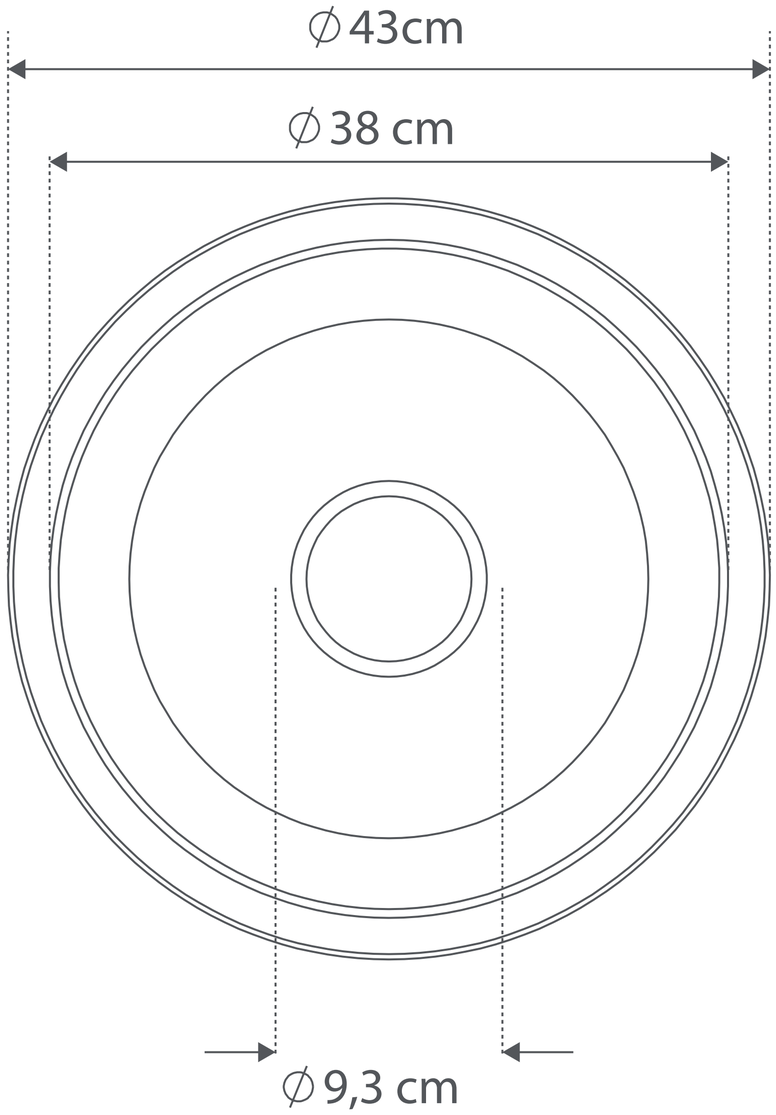
∅ 43cm
∅ 38 cm
∅ 9,3 cm

18 cm