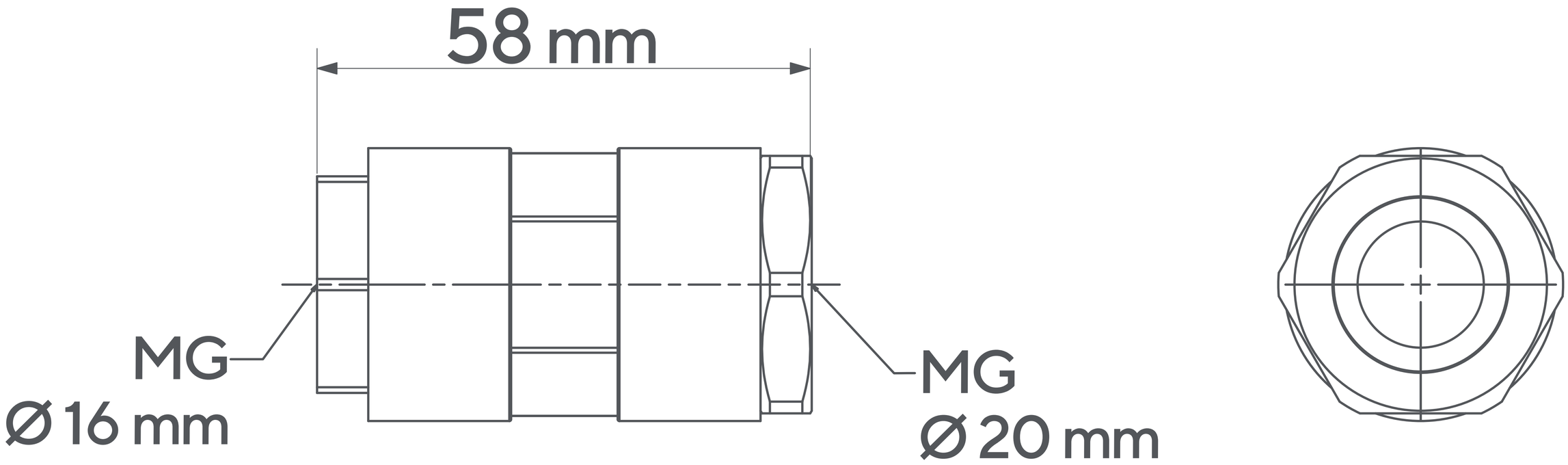
58 mm
MG
Ø 16 mm
MG
Ø 20 mm