CANASTILLA 4" GRIS CON FILTRO ITALIANO PLÁSTICA

REFERENCIA: 01-1085-11



MATERIALES

Acero Inoxidable, ABS, Polipropileno, Caucho

CONDICIONES DE USO

Referente normativo: NTC 5302 ACCESORIOS DE DESAGÜE EN FONTANERIA (ASME A112.18.2 / CSA B125.2)

- Uso doméstico - No toxico.
- Diámetro externo de salida: Lavaplatos mínimo nominal 1½"
- Temperatura de trabajo: 19 °C A 62°C (66° F A 144° F).
- Caudal mínimo 27 L/min (7gpm)
- Resistente a la corrosión: ensayo según NTC 1156 (Sal Neutra) 24 horas en cámara salina.
- Goteo de sellos: Máximo 63 ml/min.
- Torque máximo de conexiones roscadas 20 N.m (14,8 lb.ft).
- Vida útil: 10.000 ciclos.
- Resistente al jabón y limpiadores de tocador.

CONEXIONES

Sosco: diámetro nominal 1½"
Rosca: macho BSP 1½" -11 hilos.

NOTA

El producto no debe ser golpeado, lanzado contra el piso, ni expuesto a cargas adicionales durante el cargue, descargue, transporte, almacenamiento e instalación, lo cual puede ocasionar deformaciones y maltrato.

En la instalación aplique un torque moderado, si la fuga persiste verifique los empaques.

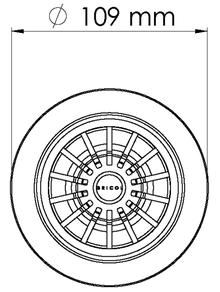

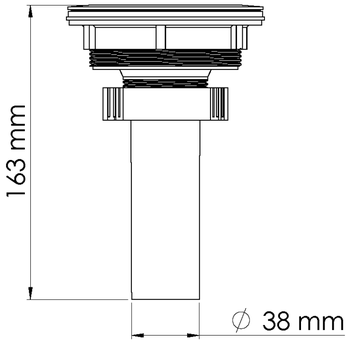

GARANTÍA

Para detalles de la Garantía por favor consulte la carta de garantías en www.gricol.com

GRICOL SA se reser va el derecho de efectuar cambios en los productos y/o sus especificaciones sin previo aviso.

Fecha: 26/08/2026 - Versión No 0