KIT ACCESORIOS 3 PIEZAS CONTEMPRA (TOALLERO ARO)

REFERENCIAS: Cromado 01-2524-11 / Negro 01-2524-07



MATERIALES

ABS, Latón

CONDICIONES DE USO

Referente normativo: NTC 5339 ACCESORIOS PARA BAÑOS

- Uso doméstico - No tóxico.
- Resistencia máxima a la carga 90 N.
- Resistente a la corrosión según ensayo NTC 1156 (Sal Neutra), 24 horas en cámara salina.
- Resistente al jabón y limpiadores de tocador.

CONEXIONES

No aplica

NOTA

El producto no debe ser golpeado, lanzado contra el piso, ni expuesto a cargas adicionales durante el cargue, descargue, transporte, almacenamiento e instalación, lo cual puede ocasionar deformaciones y maltrato.

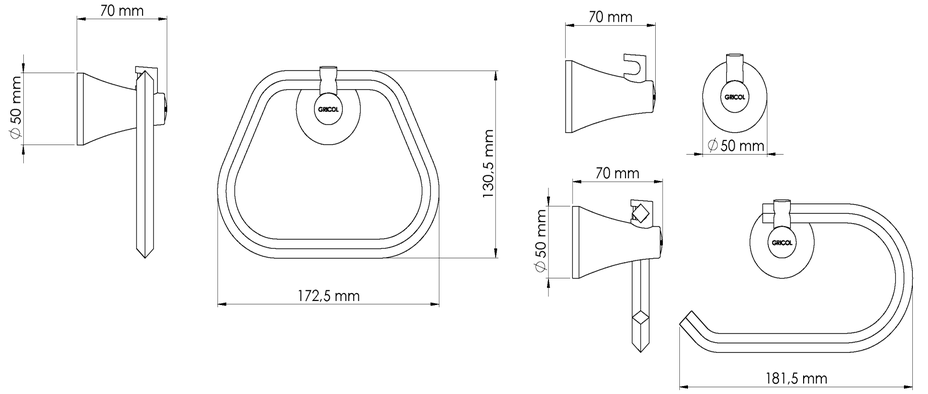

GARANTÍA

Para detalles de la Garantía por favor consulte la carta de garantías en www.gricol.com

GRICOL SA se reserva el derecho de efectuar cambios en los productos y/o sus especificaciones sin previo aviso.

Fecha: 19/10/2026 - Versión No 0