SIFÓN EN P EXPANSIBLE

REFERENCIA: 01-1088-15



MATERIALES

Polipropileno, Caucho

CONDICIONES DE USO

Referente normativo: NTC 5302 ACCESORIOS DE DESAGÜE EN FONTANERIA (ASME A112.18.2 / CSA B125.2)

CONEXIONES

Tubo para acople en tubería de 1¼" ó 1½".

NOTA

El producto no debe ser golpeado, lanzado contra el piso, ni expuesto a cargas adicionales durante el cargue, descargue, transporte, almacenamiento e instalación, lo cual puede ocasionar deformaciones y maltrato.

En la instalación aplique un torque moderado, si la fuga persiste verifique los empaques.

- Uso doméstico - No toxico.
- Temperatura de trabajo: 19 °C A 62°C (66° F A 144° F).
- Caudal mínimo 27 L/min (7gpm)
- Resistente a la corrosión: ensayo según NTC 1156 (Sal Neutra) 24 horas en cámara salina.
- Goteo de sellos: Máximo 63 ml/min.
- Torque máximo de conexiones roscadas 20 N.m (14,8 lb.ft).
- Resistente al jabón y limpiadores de tocador.
- Diámetro externo de salida: mínimo nominal 1½".

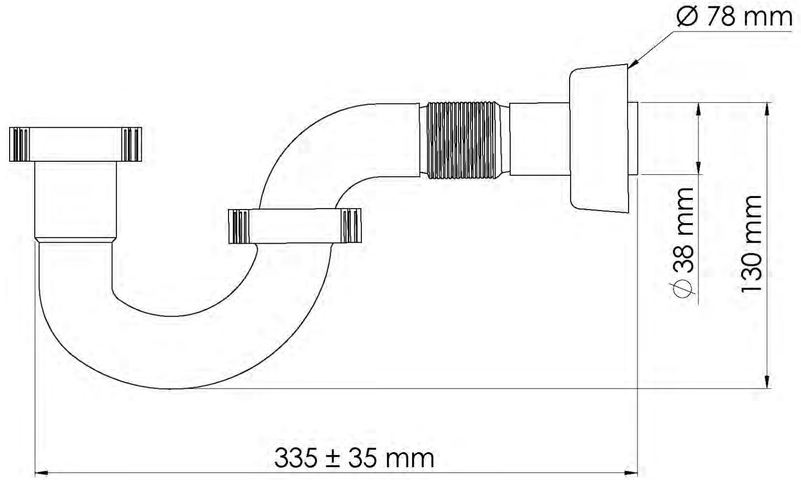

GARANTÍA

Para detalles de la Garantía por favor consulte la carta de garantías en www.gricol.com

GRICOL SA se reserva el derecho de efectuar cambios en los productos y/o sus especificaciones sin previo aviso.

Fecha: 25/09/2026 - Versión No 0